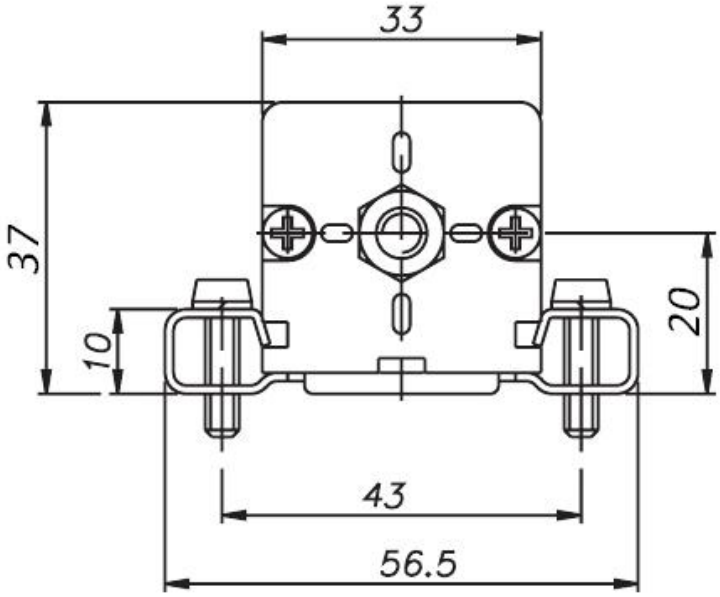
33
37
10
20
43
56.5