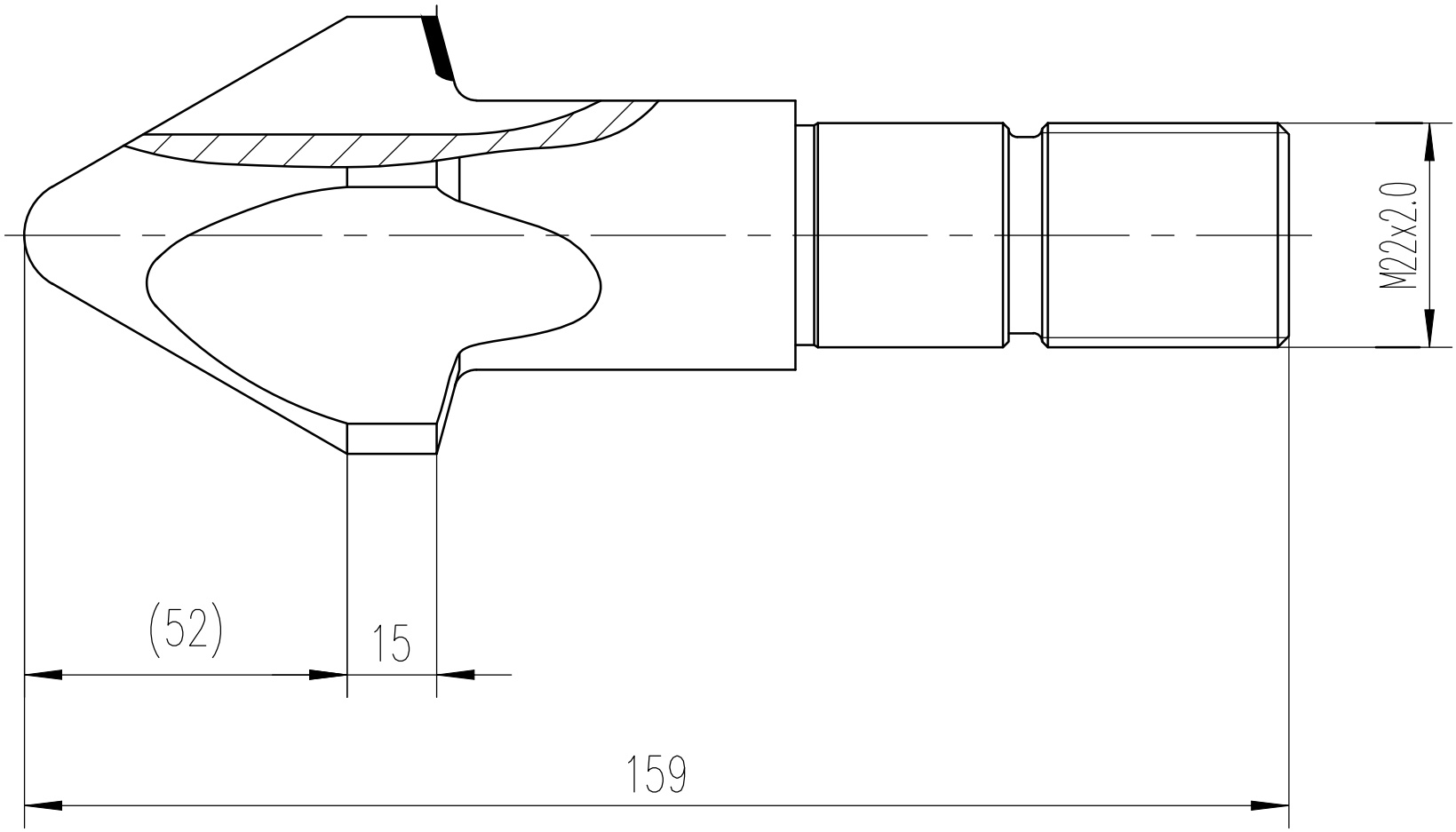
M22x2.0
(52)
15
159